LEGENDA IMPIANTO DI SOLLEVAMENTO

1	Elettropompa per liquami
2	Piede di accoppiamento rapido in Ghisa
3	Colonna di mandata in Polietilene
4	Cartella Pe con controflangia in acc. Inox
5	Valvola di ritegno a sfera mobile
6	Saracinesca a cuneo gommato
7	Collettore di mandata in Polietilene
8	Manicotto per elettrofusione
9	Tubazione di mandata in PEAD verso fognatura comunale
10	Tubo guida in Acciaio Inox
11	Catena di estrazione in Acciaio Inox
12	Armadio in Vetroresina per quadro elettrico
13	Chiusino in Ghisa, classe D400, luce Ø 600 mm
14	Griglia in Acciaio zincato con paratoia
15	Condotta in arrivo
16	Interruttori di livello
17	Supporto per Valvole e Tubi
18	Chiusino in Ghisa, classe D400, luce 490x690 mm
19	Chiusino in Ghisa, classe D400, luce 600x600 mm

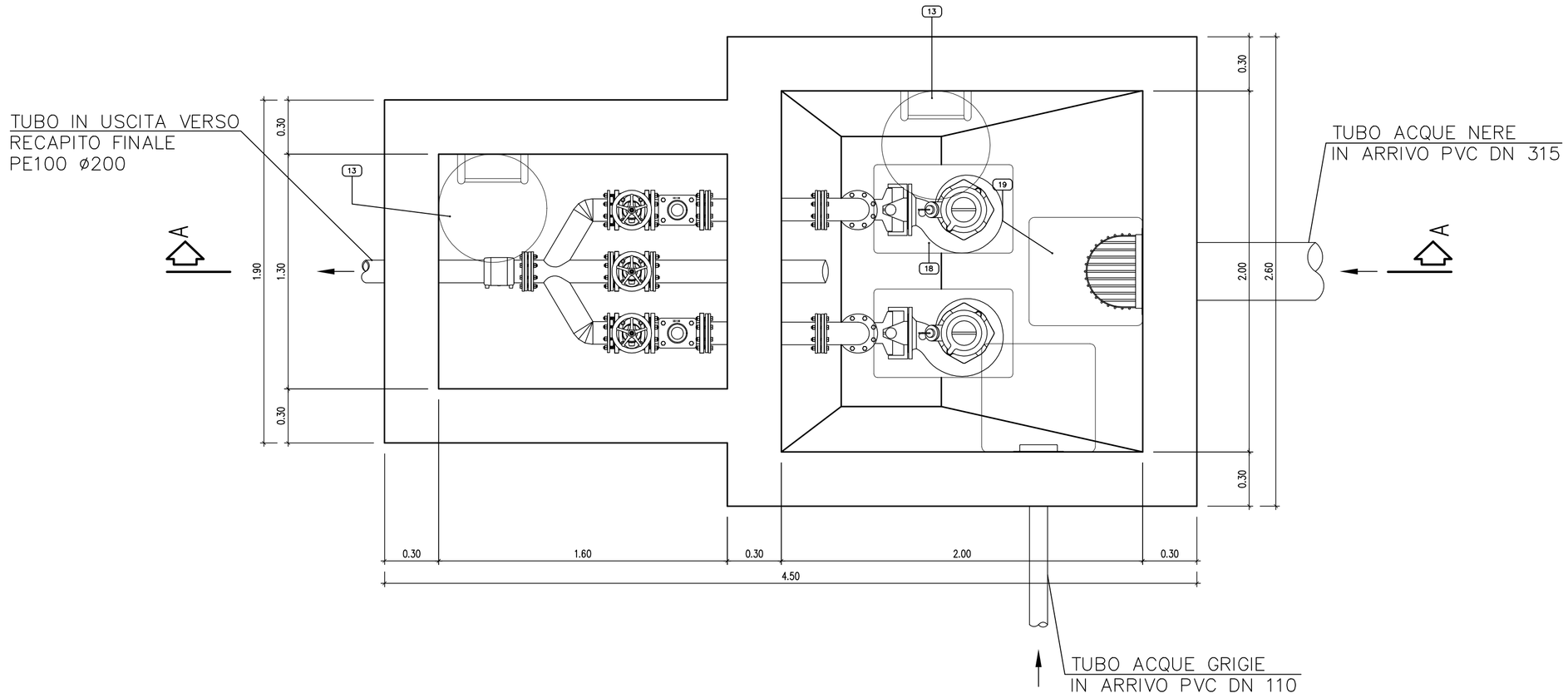

CARATTERISTICHE DEI MATERIALI

- CLS PER MAGRONE
  - Classe di resistenza ≥ C 12/15
  - Contenuto minimo di cemento 150 kg/mc
  - Rapporto acqua-cemento ≤ 0.5
- CLS PER FONDAZIONI ED ELEVAZIONI
  - Classe di resistenza C 28/35
  - Massima dimensione dell'aggregato 25 mm
  - Contenuto minimo di cemento 320 kg/mc
  - Classe di esposizione XC2
  - Classe di consistenza S4
  - Copriferro C = 40 mm
  - Rapporto acqua-cemento ≤ 0.55
- ACCIAIO D'ARMATURA
  - : B450C
  - : (ft/fy)k ≥ 1.15 ; (fy/fynom)k < 1.35 COME N.T.C 2008
  - : ftk = TENSIONE CARATTERISTICA DI ROTURA
  - : fyk = TENSIONE CARATTERISTICA DI SNERVAMENTO
  - : fynom = TENSIONE DI SNERVAMENTO NOMINALE
- CHIUSINI IN GHISA LAMELLARE
  - Normativa di riferimento: UNI EN 1561
  - Classe di portata D400;
  - Prodotti da azienda con sistema di qualita' certificato ISO 9000 e recanti il marchio di certificazione di prodotto secondo la norma UNI EN 124:1995.

LEGENDA

- COLLETTORI A GRAVITA' ACQUE NERE - PVC SN8
- COLLETTORE DI SCARICO IN PRESSIONE - PE100
- COLLETTORE FOGNARIO ESISTENTE
- POZZETTO
- N XX NUMERO NODO
- IMPIANTO DI SOLLEVAMENTO
- PUNTO DI RECAPITO
- POZZETTO DI CACCIATA TIPO MILANO

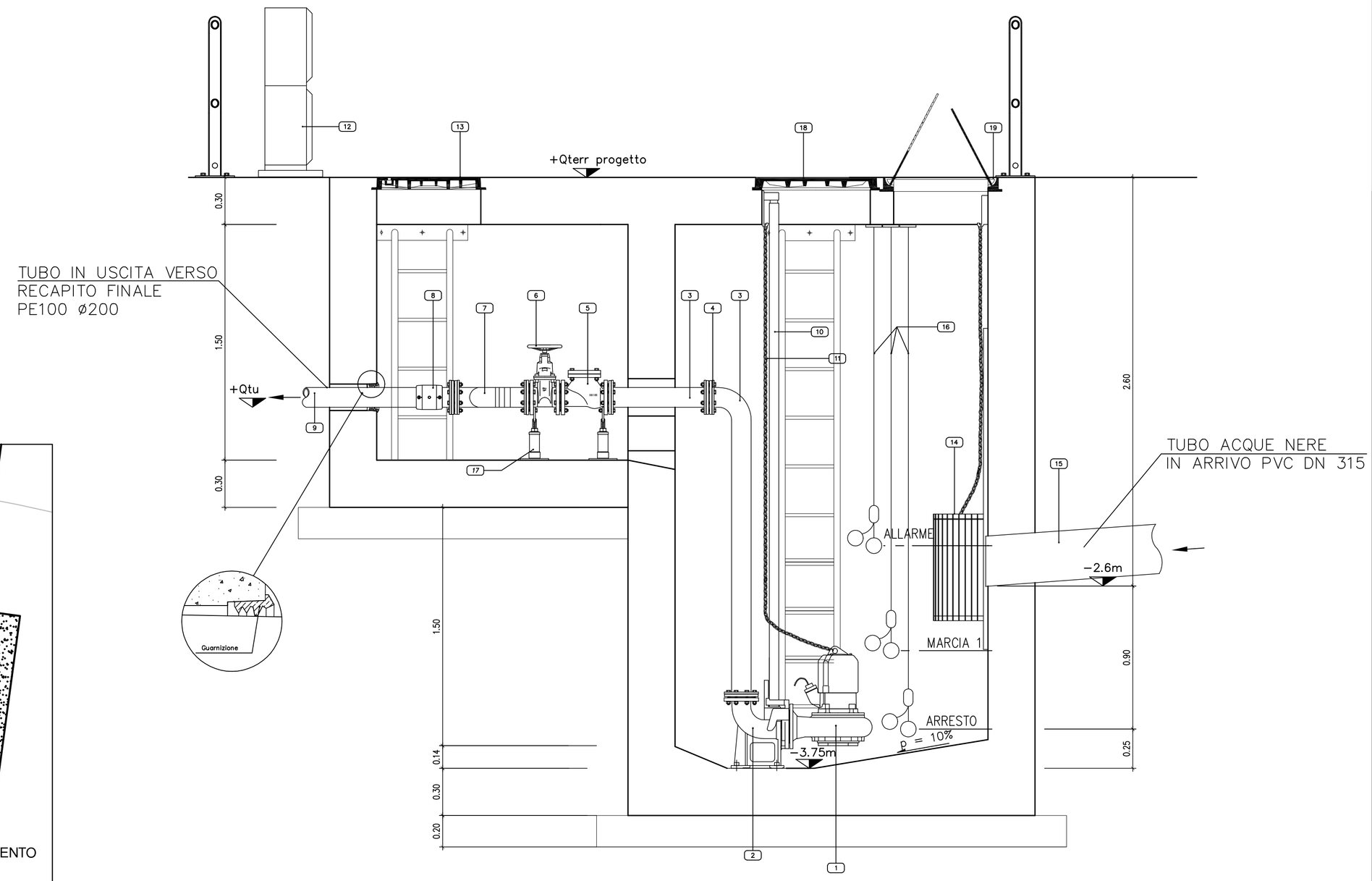

INQUADRAMENTO PLANIMETRICO
scala 1:500

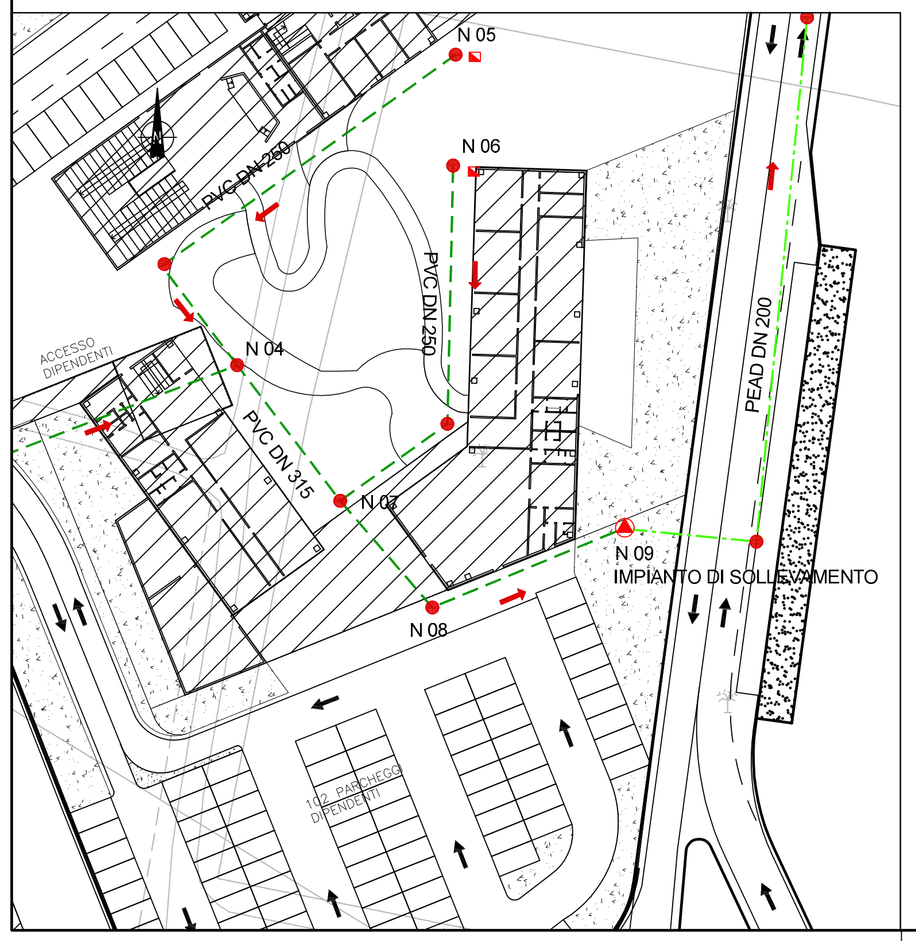

COMUNE DI VERONA
AZIENDA MOBILITA' TRASPORTI S.P.A.

SISTEMA DI TRASPORTO PUBBLICO DI TIPO FILOVIARIO

GARA D'APPALTO PER LA PROGETTAZIONE ESECUTIVA,
L'ESECUZIONE DEI LAVORI E LA FORNITURA DEI VEICOLI

OFFERTA TECNICA
B2 - PROGETTO DEFINITIVO

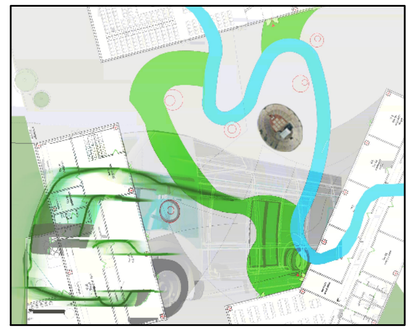

PROGETTO :

DEPOSITO
PROGETTO ARCHITETTONICO
Reti tecnologiche - Acque nere
Stazione di sollevamento

SCALA	varie
RIF. N°	PD0D0D4PT03A.dwg
ALLEGATO N°	PD D0I04 PT03A

CONCORRENTE
ATI:
SOVECO COSTRUZIONI SPA
CONSORZIO COOPERATIVE COSTRUZIONI CCC Società cooperativa (MANDATARIA/CAPOGRUPPO)
MAZZI Impresa Generale Costruzioni S.p.A.
APTS Advanced Public Transport Systems Srl
ALPIQ Alpiq InTec Verona S.p.A.
Balfour Beatty Rail

PROGETTAZIONE
COSTituENDO R.T.P.:
TECHNITAL (MANDATARIA/CAPOGRUPPO)
DIRETTORE TECNICO
Dott. Ing. Massimo Raccosta
GIRPA
DIRETTORE TECNICO
Dott. Arch. Valentina Butterini

REV.	DATA	DESCRIZIONE	ELABORAZIONE	REDATTO	VISTO	APPROVATO
A	Dic. 2010	Emissione	GIRPA	A. BUTTURA	A. BRUNELLI	V. BUTTERINI

Il presente documento non potrà essere copiato, riprodotto o altrimenti pubblicato, in tutto o in parte, senza il consenso scritto. Ogni utilizzo non autorizzato sarà perseguito a norma di legge.
This document may not be copied, reproduced or published, either in part or entirely, without the written permission. Unauthorized use will be prosecuted by law.